Párty stan 4 × 6 m

Návod k montáži a použití



Rozměr	4 × 6 m (24 m²)
Výška boční stěny	2 m
Rám	ocelové trubky Ø 38 mm, spoje 42 mm, bílá prášková barva
Plachty	oboustranné PVC 500 g/m², svařované švy, voděodolné, UV odolné
Stěny	6 bočních stěn s oknem (šířka 2 m), 2 čelní stěny se vstupem výšky 2,1 m
Kapacita	cca 25 osob při sezení (pivní sety)
Montáž	2–4 osoby, jeden stan cca 40 minut (při opakovaném stavění rychleji)
Záruka	5 let pro spotřebitele, náhradní díly dostupné 10 let

Obsah návodu

- Seznam dílů
- Před montáží
- Montáž v 11 krocích
- Kotvení stanu
- Prodloužení stanu na 12, 18, 24 m…
- Demontáž, skladování a péče
- Bezpečnostní upozornění

⚠ **Před montáží si přečtěte bezpečnostní upozornění na konci návodu.**

Seznam dílů

Písmena v tabulce odpovídají označení dílů na obrázcích. Před montáží zkontrolujte, zda máte všechny díly.

Díl	Název	Rozměr / materiál	ks
A	Střešní krokev	Ø 38 mm, 1873 mm	8
A1	Nástavec krokve	Ø 38 mm, 250 mm	8
B	Podélná střešní tyč	Ø 38 mm, 1873 mm	9
C	Noha (sloupek)	Ø 38 mm, 1920 mm	8
D	Rohový spoj (koleno) – krajní štíty		6
E	Spoj s odbočkou – střední štíty		6
F	Příčka štítu	Ø 38 mm, 1060 mm	4
G	Diagonální výztuha	Ø 32 mm, 1920 mm	12
H	Zalomený spoj krokve		8
I	Krátká vzpěra	Ø 38 mm, 880 mm	4
J	Spoj nohy s odbočkou		8
K	Patka nohy (3 otvory pro kotvení)		8
L	Šroub s maticí		12
M	Malá spojovací destička		16
N	Velká spojovací destička		16
O	Šroub M6×50 s maticí		34
P	Kolík do země		28
Q	Kotevní lano		4
R	Kotva do betonu (hmoždinka + šroub)		24
S	Klíč		2
T	Střešní plachta	PVC 500 g/m²	1
U	Boční stěna s oknem	PVC 500 g/m², šířka 2 m	6
V	Čelní stěna se vstupem	PVC 500 g/m²	2
W	Gumička s kuličkou		62
X	Prahová tyč	Ø 32 mm, 1920 mm	4
Y	Spojovací kus prahu	Ø 32 mm, 330 mm	2
Z	Imbusový klíč		1

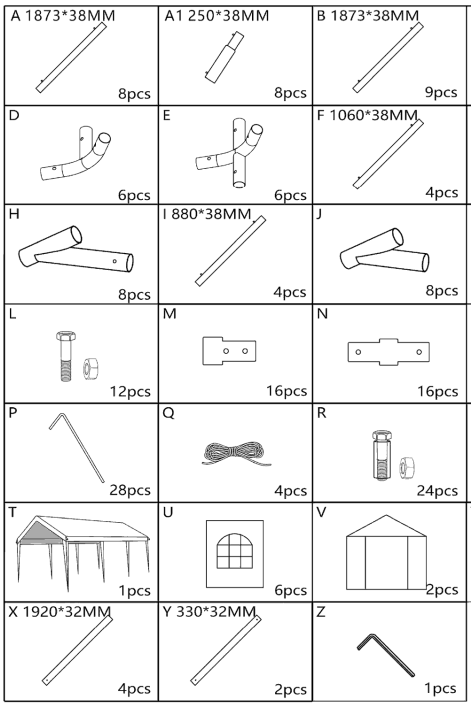

Díly podle výrobce

Před montáží

- Vyberte rovné, pevné místo bez překážek – pro stan s rezervou alespoň 1 m kolem. Nad místem nesmí vést elektrické vedení ani větve.
- Potřebujete 2–4 osoby, pracovní rukavice a přiložený klíč. Na kotvení kladivo (na beton vrtačku).
- Díly rozložte na zem podle písmen – montáž je pak rychlá. Jeden stan postavíte přibližně za 40 minut.
- Montáž provádějte za příznivého počasí – ideálně za bezvětří, bez deště a ne za tmy. Pokud fouká vítr, postavte a ukotvěte nejprve celý rám a střešní plachtu nasaďte až potom.



Díly stanu připravené k montáži

Montáž

1 Krok 1 – Sestavení štítu

Střešní konstrukci skládejte na zemi. Na tyč A nasuňte nástavec A1 a na jeho konec zalomený spoj H. Připravte dvě krokve, spojte je nahoře vrcholovým spojem D a mezi oba spoje H vložte příčku F. Vznikne trojúhelníkový štít.

Díly: A ×2, A1 ×2, D ×1, H ×2, F ×1 (na jeden štít)

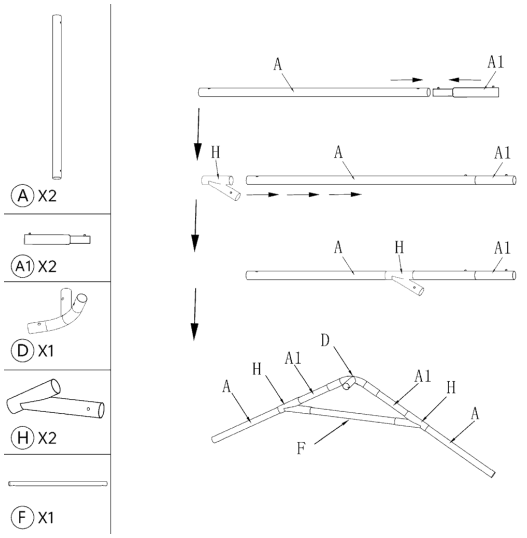

2 Krok 2 – Rohy krajního štítu

Na spodní konce obou krokví nasaďte rohové spoje D. Takto sestavte **2 krajní štíty** (spoje D). Stejným postupem sestavte **2 střední štíty**, které mají místo D spoje s odbočkou E (vrchol i oba rohy).

Díly: D ×2 na krajní štít; střední štíty: E ×3 na štít

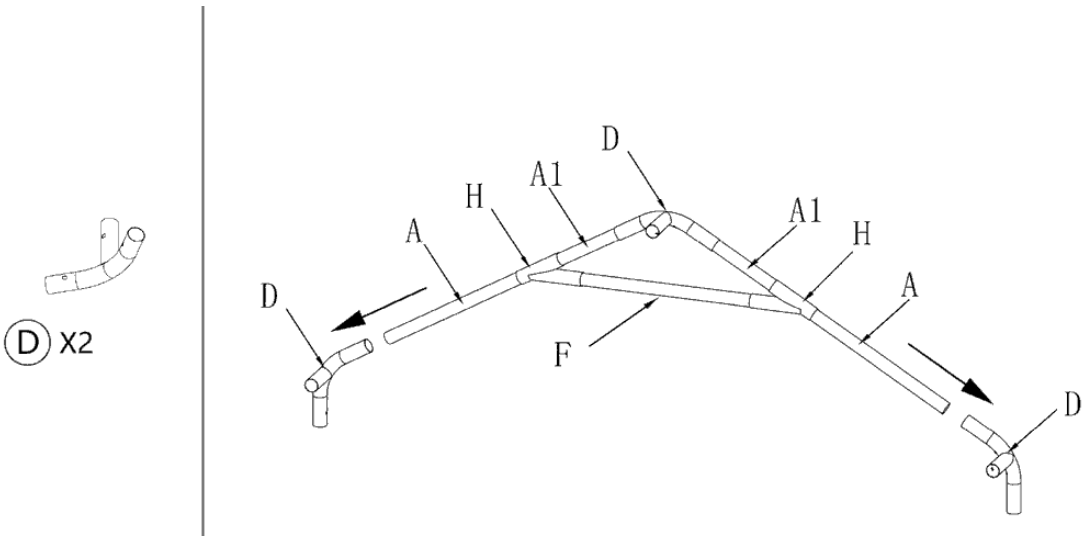

3 Krok 3 – Spojení prvních štítů

Krajní štít a střední štít postavte vedle sebe a spojte je třemi podélnými tyčemi B – jednou v hřebeni a dvěma v rozích (okapech).

Díly: B ×3, E ×3

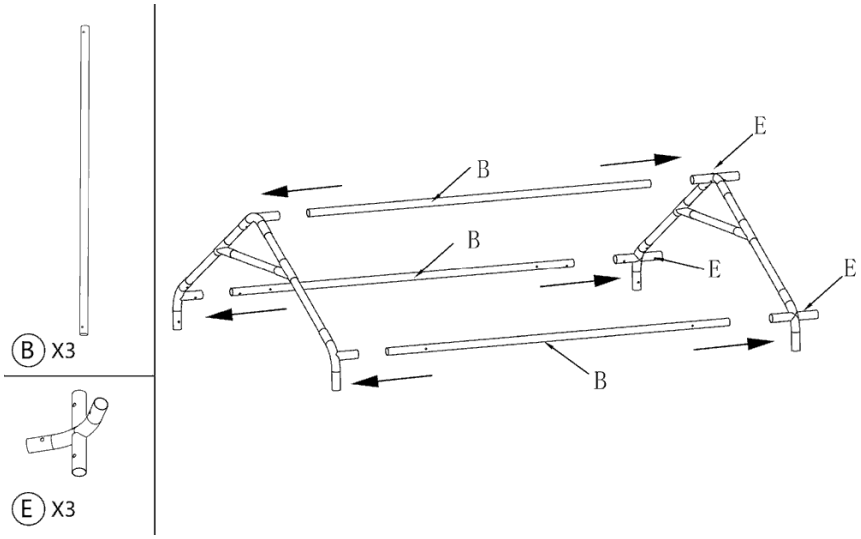

4 Krok 4 – Celá střešní konstrukce

Stejně připojte druhý střední štít a nakonec druhý krajní štít. Vznikne celá střešní konstrukce o délce 6 m a šířce 4 m, která zatím leží na zemi.

Díly: B ×6

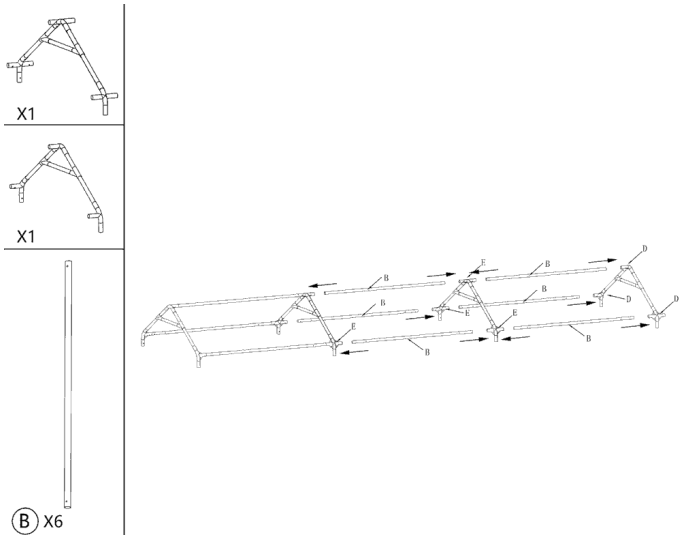

5 Krok 5 – Střešní výztuhy

Do střešních polí namontujte diagonální výztuhy G podle obrázku. Konce výztuh připevněte spojovacími destičkami M a N a šrouby O (M6×50). Šrouby dotáhněte klíčem S a imbusovým klíčem Z.

Díly: G ×6, O ×16, M ×8, N ×8

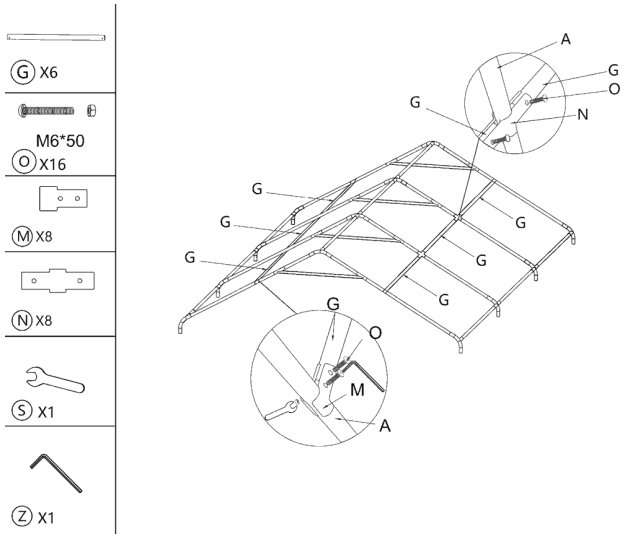

6 Krok 6 – Střešní plachta

Střešní plachtu T přehoďte přes střešní konstrukci ležící na zemi tak, aby čela a rohy plachty seděly na rozích konstrukce. Plachtu zatím jen volně upevněte – úplně ji napnete po postavení stanu.

Díly: T ×1

⚠ **Pozor:** V tomto kroku se ujistěte, že je **úplné bezvětří**. Střecha s plachtou ještě není ukotvená a při nasazování nohou hrozí, že ji vítr podfoukne a nadzvedne – přidržení osobami nemusí stačit. Střechu s rámem mějte během nasazování nohou stále pod kontrolou. **Pokud fouká vítr**, postavte nejprve celý rám bez plachty (kroky 7 a 8), ukotvěte ho a střešní plachtu nasaďte až potom. Je to méně pohodlné, ale bezpečné.

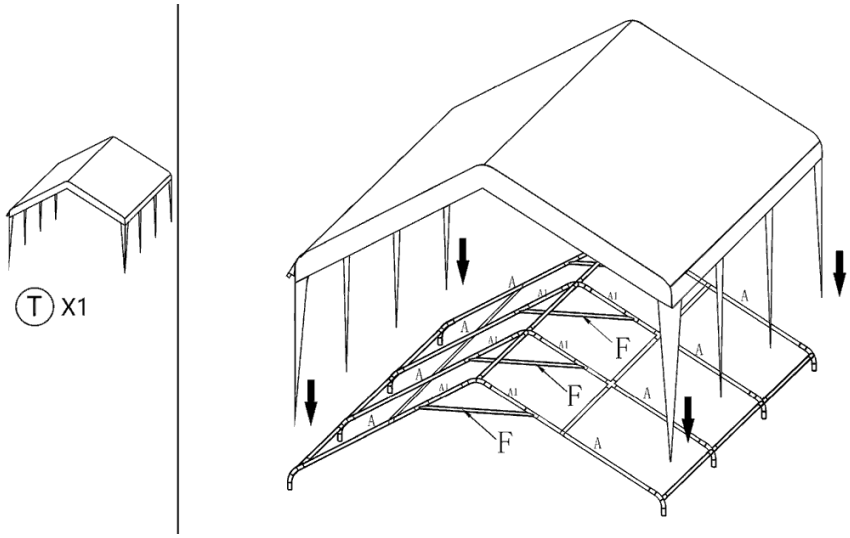

7 Krok 7 – Příprava nohou

Na spodní konec každé nohy C nasaďte patku K a zajistěte ji šroubem L. Připravte všech 8 nohou.

Díly: C ×8, K ×8, L ×8

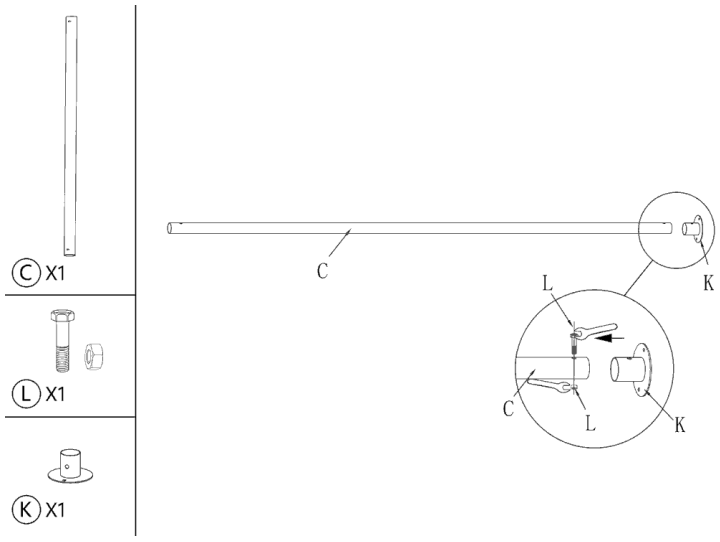

8 Krok 8 – Postavení a ukotvení

Střechu nadzvedněte na jedné podélné straně a do spojů D a E nasaďte nohy C, potom stejně na druhé straně. Zvedejte rovnoměrně, ideálně ve 4 osobách. Na nohy nasaďte spoje J a v rozích doplňte krátké vzpěry I. **Ihned po postavení stan ukotvěte** – otvory v patkách K zatlučte kolíky P (na betonu použijte kotvy R).

Díly: C ×8, J ×8, I ×4, P (nebo R)

⚠ **Pozor:** Dokud nejsou nasazeny všechny nohy a stan není ukotvený, držte střechu stále pod kontrolou. Při větru hrozí podfouknutí – viz krok 6.

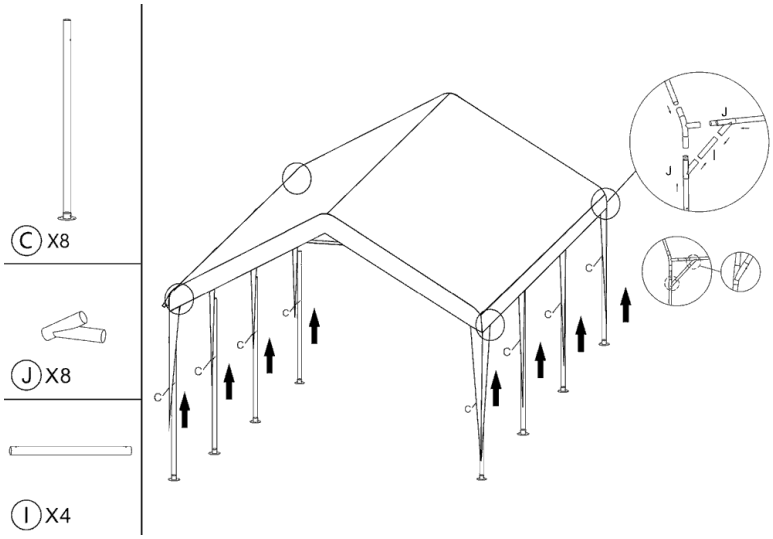

9 Krok 9 – Stěny

Boční stěny U (6 ks) a čelní stěny V (2 ks) zavěste na rám a připevněte gumičkami W s kuličkou – gumičku provlékněte očkem ve stěně, obtočte kolem tyče a zajistěte kuličkou. Sousední stěny spojte zipy.

Díly: U ×6, V ×2, W

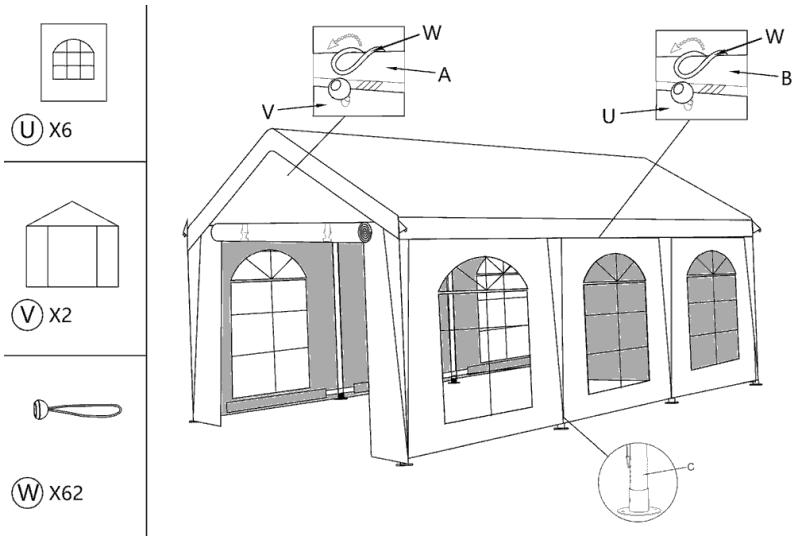

10 Krok 10 – Práh čelních stěn

Na čelních stranách spojte prahové tyče v pořadí X + Y + X a připevněte je ke spodním koncům nohou šrouby L. Práh drží spodní hranu čelní stěny rovně.

Díly: X ×4, Y ×2, L ×4

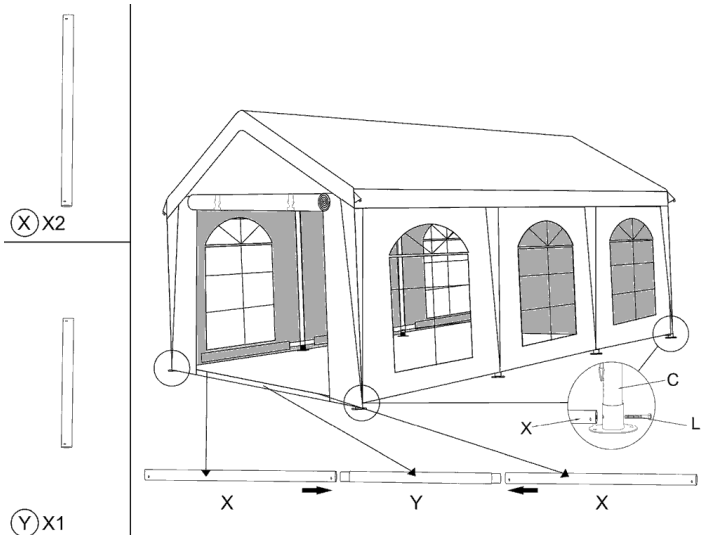

11 Krok 11 – Výztuhy stěn, lana a napnutí

Do rohů bočních stran namontujte zbývající diagonální výztuhy G s destičkami M, N a šrouby O. Rohy střechy ukotvěte lany Q a kolíky P. Nakonec gumičkami W **úplně napněte střešní plachtu** – bez prověšení a záhybů, aby voda stékala – a zkontrolujte všechna kotvení.

Díly: G ×6, O ×16, M ×8, N ×8, Q ×4, P

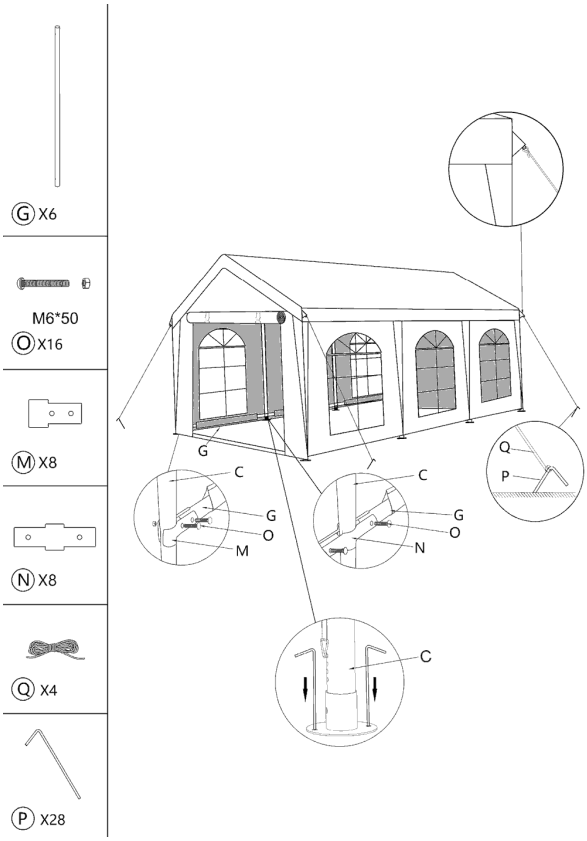

Kotvení stanu

- **Tráva, zemina:** otvory v každé patce K zatlučte kolíky P (každá patka má 3 otvory). Kolíky zatloukejte celé, šikmo od stanu.
- **Beton, dlažba:** patky přišroubujte kotvami R (hmoždinka + šroub) do vyvrtaných otvorů. Pokud vrtání není možné, použijte na každou nohu zátěž – pytle s pískem nebo vodou či ocelová závaží z příslušenství BRIMO.
- **Rohová lana:** 4 lana Q přivažte k rohům střechy, veďte je šikmo ven ve směru úhlopříčky a ukotvěte kolíky P. Lana napněte rovnoměrně.
- Před zatloukáním kolíků nebo vrtáním se ujistěte, že pod povrchem nejsou kabely ani potrubí. Kolíky a lana označte – hrozí zakopnutí.



Patka nohy s otvory pro kolíky nebo kotvy

Prodloužení stanu – 12, 18, 24 m…

Párty stany BRIMO stejné šířky můžete spojovat spojkou pro párty stany (najdete ji na webu v příslušenství BRIMO). Na každých dalších 6 m délky potřebujete 1 stan stejné šířky a 1 spojku. Stany přitom zůstávají samostatné – kdykoli je můžete opět používat i odděleně.

Čelní stěnu V můžete úplně odstranit – odkryje se celá čelní strana včetně štítu (krovu) střechy a v horní části není žádná překážka. Díky tomu na sebe spojené stany navazují jako jeden souvislý prostor.

Délka	Stany 4 × 6 m	Spojky	Sezení (cca)
4 × 6 m	1	0	25 osob
4 × 12 m	2	1	50 osob
4 × 18 m	3	2	75 osob
4 × 24 m	4	3	100 osob
4 × 30 m	5	4	125 osob

Demontáž a skladování

- Stan demontujte v opačném pořadí: lana a kolíky, výztuhy stěn, práh, stěny, potom spusťte střechu (rovnoměrně, ve 4 osobách), odstraňte nohy, plachtu a rozeberte střešní konstrukci.
- Plachty skládejte jen suché a čisté. Pokud musíte balit mokré plachty, do 24 hodin je rozbalte a vysušte – jinak hrozí plíseň.

- Okna z PVC neohýbejte ostře, zejména v chladu – mohou prasknout. Stěny raději rolujte.
- Drobné díly (šrouby, destičky, gumičky, kolíky) uložte společně do sáčku, aby se neztratily.
- Skladujte v suchu, mimo dosah hlodavců a přímého slunce.

Péče

- PVC plachty čistěte vodou, měkkým kartáčem a jemným saponátem. Nepoužívejte rozpouštědla, ředidla ani vysokotlaký čistič.
- Před každým použitím zkontrolujte trubky, spoje a šrouby. Poškozené díly vyměňte – náhradní díly BRIMO jsou dostupné 10 let.
- S dotazy nás kontaktujte přes www.brimo.eu.

⚠ Bezpečnostní upozornění

- **Stan není určen k trvalému zastřešení.** Je to mobilní stan na akce – nenechávejte ho postavený dlouhodobě, celoročně ani bez dozoru, i když je jeho životnost díky ocelovému rámu a PVC plachtám násobně vyšší než u nůžkových stanů.
- **Vítr a bouřka:** při silném nebo nárazovém větru a při výstraze před bouřkou sundejte stěny a plachty, případně celý stan. Stan není určen do silného nárazového větru.
- **Sníh:** střecha není dimenzována na zatížení sněhem. Sníh okamžitě odstraňte nebo stan složte.
- **Voda na střeše:** nikdy nedovolte, aby se na střeše hromadila voda. Nahromaděnou vodu ihned odstraňte zespodu měkkým předmětem.
- **Napnutí plachty:** střešní plachtu vždy úplně napněte gumičkami W, bez prověšení a záhybů, aby voda stékala. Napnutí během používání pravidelně kontrolujte.
- **Kotvení:** stan vždy ukotvěte – každou patku a 4 rohová lana. Neukotvený stan se může převrátit nebo odletět.
- **Bez dozoru:** nenechávejte stan bez dozoru, zejména přes noc a při nepříznivé předpovědi počasí.
- **Oheň a teplo:** ve stanu ani v jeho blízkosti nepoužívejte otevřený oheň, grily, plynová topidla a jiné zdroje tepla.
- **Elektrické vedení:** stan nestavějte pod elektrickým vedením ani v jeho blízkosti.
- **Počasí při montáži:** montáž provádějte za příznivého počasí, ideálně za bezvětří. Při zvedání střechy s plachtou (kroky 6–8) je stan neukotvený a hrozí podfouknutí – přidržení osobami nemusí stačit. Pokud fouká vítr, postavte a ukotvěte nejprve celý rám a střešní plachtu nasaďte až potom.
- **Montáž:** montujte ve 2–4 osobách, v pracovních rukavicích. Při zvedání střechy dbejte na rovnoměrné zvedání a pozor na prsty ve spojích.
- Nevěšte na rám těžké předměty, nelezte na konstrukci a nepoužívejte poškozené díly. Používejte jen originální díly BRIMO.
- Děti nesmí být během montáže a demontáže v blízkosti stanu.

Na škody způsobené větrem, sněhem, nahromaděnou vodou, nedostatečným ukotvením nebo nedodržením tohoto návodu se záruka nevztahuje.